OWNER'S MANUAL
and Do's and Don'ts of marker care

Contains:
- Safety Information
- Warranty Information
- Operating Instructions
- Annotated Diagram
- Trouble Shooting Guide

⚠ This safety alert symbol indicates important safety messages in this manual. When you see this symbol, be alert to the possibility of personal injury and carefully read the message that follows.

⚠ **WARNING:** THIS IS NOT A TOY. MISUSE MAY CAUSE SERIOUS INJURY OR DEATH. EYE PROTECTION DESIGNED FOR PAINTBALL USE MUST BE WORN BY THE USER AND ANY PERSON WITHIN RANGE. RECOMMEND AT LEAST 18 YEARS OLD TO PURCHASE, 14 YEARS OLD TO USE WITH ADULT SUPERVISION, OR 10 YEARS OLD TO USE ON PAINTBALL FIELDS MEETING ASTM-STANDARD F1777-02. READ OPERATION MANUAL BEFORE USING.

⚠ **WARNING:**
NEVER SHOOT AT ANYONE WITHOUT PROPER PROTECTIVE EQUIPMENT FOR EYES, EARS, THROAT AND HEAD, WHICH MUST BE WORN AT ALL TIMES. EYE PROTECTION MUST BE DESIGNED SPECIFICALLY FOR PAINTBALL USE. FAILURE TO FOLLOW THESE SAFETY PRECAUTIONS MAY RESULT IN BODILY INJURY INCLUDING BLINDNESS AND DEAFNESS.

Welcome to the Stryker™ team and thank you for purchasing this high quality Stryker™ paintball marker.

We at Stryker™ stand committed to providing you with the best product and service available. Your new marker is designed and manufactured to provide ease of maintenance with trouble free performance. We ask that you read this manual to obtain the maximum enjoyment and safety of your purchase.

Call 1-877-877-GAME (4263) or visit our web site at www.stryker-paintball.com if you should need an Illustrated Parts List.

⚠ RULES OF SAFE PAINTBALL MARKER HANDLING

1. Always wear proper eye, face and ear protection designed especially to stop paintballs.
2. Never shoot a person who is not wearing proper protection.
3. Treat every paintball marker as if it were loaded.
4. Never look down the barrel of the marker.
5. Never point the paintball marker at anything you don't wish to shoot.
6. Keep the paintball marker on safe until ready to shoot.
7. Keep the barrel plug in the paintball marker's muzzle when no shooting.
8. Always remove gas source before disassembly.
9. Store the paintball marker unloaded and degassed in a locked place.
10. Follow warnings listed on gas source for handling and storage.
11. Never use anything other than .68 caliber paintballs.
12. Do not shoot fragile objects such as windows.
13. Paintballs may cause staining of some porous surfaces such as brick, stucco and wood.
14. Always measure velocity before playing paintball.
15. Never shoot at velocities in excess of 300 feet per second.
16. Never engage in vandalism.
17. Do not use marker for drive-by shootings.
18. Do not modify your marker's pressurized air system or cylinder in any way.

Stryker™
P.O. Box 1956, Rogers, AR 72757, U.S.A.
877-877-GAME(4263) Fax (479)464-8701
www.stryker-paintball.com

Part No.142379-000
08/06

FIGURE A

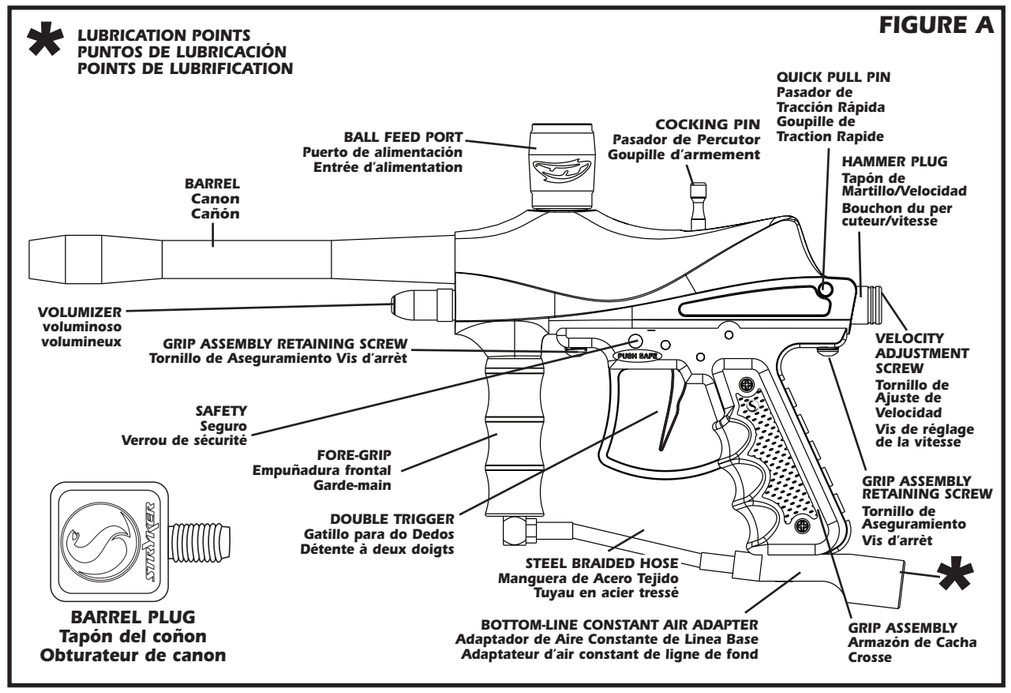

OPERATING INSTRUCTIONS

⚠ **WARNING:** Be sure the paintball marker is always pointed in a safe direction. Read the following operating instructions and WITHOUT LOADING ANY PAINTBALLS proceed several times through the operating steps with your paintball marker (dry fire the paintball marker at a safe target) so that you will be able to operate the marker properly and safely.
STEP 1. EYE PROTECTION: Make sure everyone within range (200 yards) is properly protected from paintball impacts.
STEP 2. PUT ON "SAFE". Push safety from left to right; no red band showing. Make sure barrel plug is placed securely in muzzle of marker
STEP 3. COCK: Cock marker by pulling cocking handle fully back until locked in sear position. This marker is a semi-automatic marker, which will re-cock itself after firing when working properly.
STEP 4. ATTACH GAS SOURCE: Marker can be used with a Brass Eagle® constant air refillable cylinder (not Included). You should expect better gas efficiency with a larger refillable cylinder. (RECOMMEND Brass Eagle® 9oz. refillable cylinder. Item #1471.)
ONLY USE BRASS EAGLE® CYLINDERS - All Brass Eagle® refillable cylinders and markers meet ASTM standards for thread engagement. Other cylinders may not meet ASTM standards and will not match your marker.
NOTE: Add 3 drops of mineral oil to the ASA adapter prior to attaching the refillable cylinder. Check the website at: www.stryker-paintball.com for approved lubricants.
STEP 5. LOAD PAINTBALLS:
A) Insert loader (not Included with all packaging) into ball feed port. Grip loader from the top. Insert loader feed neck into ball feed port on the marker. Twist and push firmly in a clockwise direction.

NOTE: The loader to ball feed port fit is purposely tight. (RECOMMEND Viewloader®, Quantum™, Revolution™, Tripod™ multi-capacity electronic loader, Revolution C.A.T™, Revolution II™ or Revolution Jr.™)

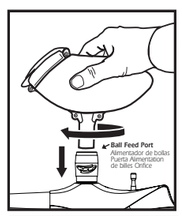

B) Pour paintballs into loader. NOTE: Paintballs are gravity fed from loader to the marker each time the trigger is pulled. Too rapid a rate of fire, broken balls or too many balls in loader may cause subsequent balls to break and will adversely affect the paintball marker's accuracy. Use a squeegee to clean inside the paintball marker's barrel. (RECOMMEND Brass Eagle®, Stryker™ or JT® brand .68 caliber paintballs.) Paintballs should be stored in a cool, dry place in sealed plastic bags. Do not subject to freezing, excessive heat, humidity or store in direct sunlight. These conditions may cause ball breakage and/or poor feeding.

STEP 6. Remove barrel plug and take off safe by pressing safety from right side of paintball marker until red band is showing.
STEP 7. VERIFY VELOCITY: Verify that the paintball marker's velocity is below 300 feet per second or less if required by playing field. Velocity should be measured with a chronograph prior to playing paintball. Velocity may be adjusted by turning the velocity adjustment screw (See Fig. A) Using a 1/8" allen key (Included) turn the screw clockwise to Increase velocity and counter-clockwise to decrease velocity.
NOTE: If using compressed air or nitrogen to power your marker, you may need to install the enclosed spring guide spacer to achieve a more desirable velocity. To install your spacer, follow steps 1-4 under "Field Strip Guide." With your marker field stripped, add the spacer between the spring and spring guide, see Figure B. Reassemble your marker, verify your velocity and adjust as needed.
STEP 8. FIRE: Paintball marker is now ready to fire.

⚠ **WARNING:** Never shoot at anyone without proper protective equipment for eyes, which must be worn at all times. Eye protection must be designed specifically for paintball use. Failure to follow these safety precautions may result in bodily injury Including blindness and deafness.

⚠ **WARNING:** All paintball markers are considered to be loaded until demonstrated to be unloaded by following the steps for unloading your marker.

UNLOADING YOUR MARKER

⚠ **WARNING:** Always wear proper eye, face and ear protection designed especially to stop paintballs while unloading your paintball marker.
STEP 1. Make sure barrel plug is securely in barrel.
STEP 2. Put Marker on safe. (Push left to right)
STEP 3. Remove loader.
STEP 4. Turn marker upside down to remove paintballs from feed port.
STEP 5. Point marker toward ground in a safe direction, remove barrel plug and fire several times to insure marker is completely unloaded. Replace barrel plug, put marker back on safe.
STEP 6. Remove gas source.
STEP 7. Use squeegee to dislodge any paintballs from barrel.
Do not unload your marker indoors.

⚠ **WARNING:** Do not look down the breach or barrel of the marker while gas source is attached.
Use a barrel squeegee to clean broken paintballs from your marker's barrel. We recommend Viewloader® Proflex squeegee #5012.

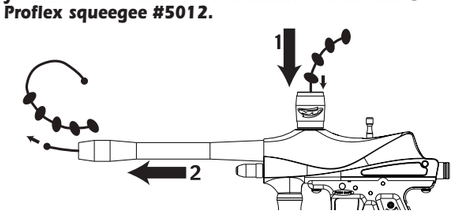

FIELD STRIP GUIDE
Bolt and hammer removal

STEP 1. EYE PROTECTION:
Make sure everyone within range (200 yards) is properly protected from paintball impacts.
STEP 2. Remove gas supply from marker.
STEP 3. Make sure cocking pin is in the forward position. Pull trigger to release if necessary.
STEP 4. Remove cocking pin, bolt, quick pull-pin, hammer plug, bumper, spring guide, spring and hammer. (Figure B). NOTE: Use caution when removing as all parts are under spring tension.

FIELD STRIP REASSEMBLY

Follow the steps above in reverse order. Lubricate all wear points and o-rings with mineral oil only.

Figure B

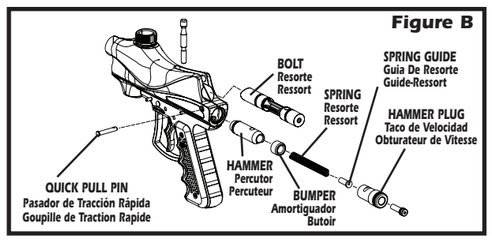

SPECIAL INSTRUCTIONS
Maintenance/Operation

Follow all procedures listed in this manual. In addition, periodically check the steel braided hose assembly for leaks or fraying.

Safety

Do not allow the steel braided hose to be pinched in any way. The hose is durable but is not intended to act as a trigger guard.
STEP 1. Follow Steps 1-4 of Field Strip Guide.
STEP 2. Pull trigger and tap rear of the reciever against towel on flat surface to remove striker.
STEP 3. Grasp striker with fingers and pull from receiver.
STEP 4. Clean with soft cloth or baby wipe. Relubricate with mineral oil and replace. NOTE: Examine o-ring for any damage and replace if necessary.
STEP 5. Replace striker bolt assembly into receiver with sear flat down. NOTE: It is necessary to pull the trigger 3 or more times while applying pressure to striker bolt assembly with your finger in order to fully seat the striker.
STEP 6. Reassemble per Field Strip Reassembly Section.
NOTE: The bolt is uniquely designed to be installed with the air through hole downward. If you install with air through hole upward the cocking pin will not fully insert into the bolt. This is to prevent Incorrect reassembly.

Key	Description
1	FEED PORT GRIPPER
2	FEED PORT ADJUSTER
3	O-RING FEEDPORT
4	RETAINING PIN
5	NUT
6	RECEIVER LEFT
7	BARREL ASSEMBLY
8	VOLUMIZER ASSEMBLY
9	VALVE SPRING
10	VALVE GUIDE
11	VALVE STEM ASSEMBLY
12	VALVE BODY ASSEMBLY
13	VALVE HOUSING
14	BALL STOP
15	O-RING
16	SET SCREW-VALVE
17	HAMMER ASSEMBLY
18	BUMPER
19	SPRING
20	SPRING GUIDE
21	HAMMER PLUG
22	VEL ADJ. SCREW ASSEMBLY
23	COCKING PIN
24	BOLT ASSEMBLY
25	BOLT COLLAR
26	SCREW
27	RECEIVER RIGHT
28	GRIP FRAME ASSEMBLY
29	FOREGRIP TUBE
30	FOREGRIP FOAM
31	ELBOW–90 DEGREES
32	BRAIDED HOSE
33	BOTTOMLINE SCREW
34	O-RING
35	BOTTOMLINE ADAPTOR
36	FILTER
37	LOCK WASHER
38	RETAINING SCREW

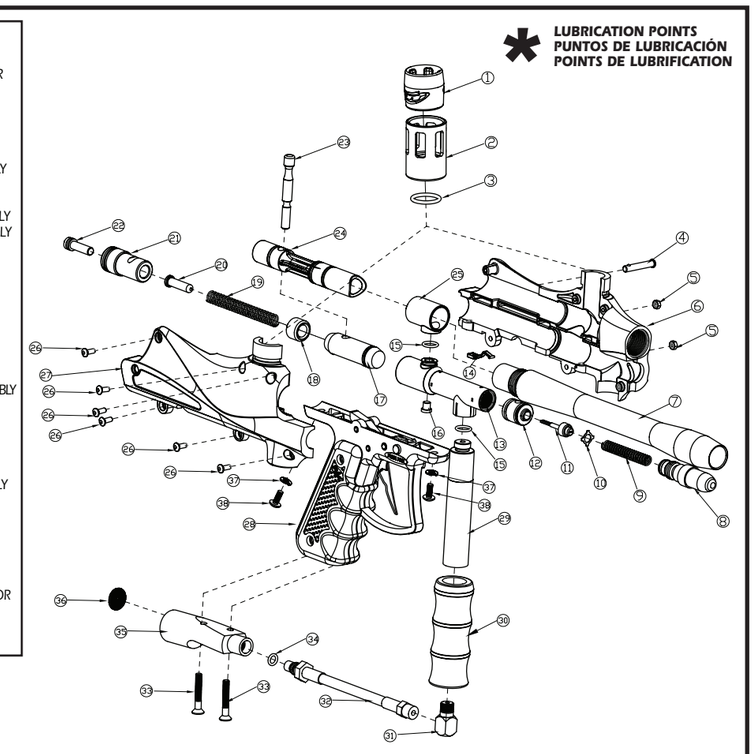

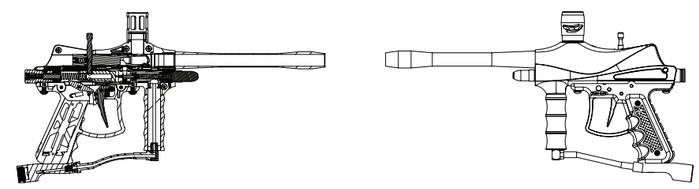

DO'S AND DON'TS OF CARE AND MAINTENANCE

Note: Any cosmetic or mechanical changes to product will void warranty and may not satisfy ASTM standards for safety during paintball play. Use only Stryker™ approved replacement parts and upgrade components to maintain warranty and safe operating marker. **Follow these easy points to keep your marker in top shape for years to come.**

DO'S

- DO read owners manual thoroughly before using marker and for complete disassembly and cleaning instructions..
- DO lubricate o-rings using 3 drops of mineral oil in the ASA adapter with each change of gas source (tank), or marker will dry out and cause it to not recock after the first shot or after rapid firing.
- DO examine valve seal drawing on back to insure correct reassembly.
- DO familiarize yourself with the parts drawing prior to any disassembly.
- DO put marker parts on cloth to avoid losing parts or parts falling down onto dirt or sand when disassembling,
- DO lubricate o-rings with mineral oil immediately after cleaning.

DON'TS

- DON'T change or modify your marker or air system. Stryker markers, valve, air hose, air adaptor and pressurized tanks are designed to satisfy the ASTM requirements for safety. Any modification may not be to the ASTM standards and may be unsafe for paintball play.
- DON'T return this marker to retailer. Call 1-877-877-GAME (4263).
- DON'T DISASSEMBLE marker if you are unfamiliar with marker maintainence. (Call customer service at 1-877-877-4263 or visit our website at **www.stryker-paintball.com** for assistance).
- DON'T use lubricants other than mineral oil. (For questions about proper lubricants consult the web page or customer service at 1-877-877-4263)
- DON'T disassemble hose from marker. (Call customer service at 1-877-877-4263 for assistance).
- DON'T immerse marker in water. (Marker parts may be cleaned by wiping with a soft cloth or paper towel).

TROUBLESHOOTING GUIDE

PROBLEM	CAUSE	CURE
Gas Leaks from Cylinder Connection	Damaged Cylinder O-ring	Replace O-ring
Gas Leaks from Inside Barrel	Damaged Valve Seal	Replace Valve Stem Assembly
Marker Fails to Discharge	Marker Wasn't Cocked	Cock Marker Before Firing
	Lack of Gas Pressure	Refill Cylinder
	Lack of Lubricant or Paintball Debris	Refer to Field Strip Guide Section
	Gas Source Not Fully Engaged	Screw Gas Source into Bottom Line Constant Air Adapter.
Marker Fails to Recock	Damaged Striker O-ring	Replace Striker O-ring
	Lack of Gas Pressure	Refill Cylinder
Rapid Fire or Mechanism Sticks or Hangs Up	Broken Shell	Clean Mechanism
	No Lubrication	Lubricate Bolt and Striker
Broken Paintballs	Excessive Paint Buildup in Barrel	Squeege out paintball particals from barrel
	Defective Paintballs	Replace Paintballs

Additional Troubleshooting Tips, Repair Kit and Parts Exploded view are available on our website at: www.stryker-paintball.com.

DO NOT RETURN THIS MARKER TO YOUR RETAILER. FOR ASSISTANCE CALL 1-877-877-GAME (4263).

WARRANTY INFORMATION

WARRANTY: LIMITED 90 DAY WARRANTY (ORIGINAL PURCHASE RECEIPT REQUIRED)

For 90 days from date of purchase, Stryker™ will repair or replace this marker free of charge if defective in material or workmanship. This warranty gives you specific legal rights. You may also have other rights which may vary from state to state. Service is available from authorized Stryker™ Service Centers. A list of these are available at Stryker's website at www.stryker-paintball.com or by calling Stryker™ at 1-877-877-GAME (4263). These Service Centers generally offer the quickest service.

If you would rather return your marker to Stryker™ please call customer service at 1-877-877-GAME (4263) for return authorization number and shipping address. (Authorization number must be visible on outside of shipping package to be accepted.)

Do not return any products via non-trackable services such as regular mail or parcel post. Such products may become lost and Stryker™ LLC. will not be responsible for replacement.

PAINTBALL MARKERS OUT-OF-WARRANTY

Authorized Service Centers will gladly repair any markers out of warranty for a nominal charge to cover parts and labor. Repairs made by Service Centers will usually be faster and less expensive than those sent back to the factory.
Go to www.stryker-paintball.com for service center locations near you. **Prior to shipping out of warranty markers, you must first call customer service at 1-877-877-GAME (4263) for return authorization number and shipping address. (Authorization number must be visible on outside of shipping package to be accepted.)** Any out of warranty Marker returned to Stryker™ must be shipped prepaid and Include the repair fees. Please call the Customer Service number for current repair fees. Stryker™ will repair or replace the marker with a reconditioned unit of the same model. If payment is not Included, you will be billed for the repair fee plus a $4.00 invoicing fee. Upon receipt of payment, the marker or its replacement will be shipped to you. In the event that the marker Includes no means of contacting the sender or no payment for repairs is received within 60 days of billing, the ownership of the marker will be forfeited and it will be disposed of at the discretion of Stryker™ LLC.

PISTOLA DEPAINTBALL SEMIAUTOMATICÁ DEL MODELO

MANUAL DEL PROPIETARIO

Contiene:

- **Información de Seguridad**
- **Garantía**
- **Diagrama**
- **Instrucciones de Funcionamiento**
- **Guía para Resolver Problemas**

⚠ Este símbolo de alerta indica importantes mensajes en este manual. Cuando usted vea este símbolo, esté alerta a la posibilidad de lesiones y lea con cuidado el mensaje que sigue.

⚠ **ADVERTENCIA:** ESTE NO ES UN JUGUETE. EL MAL USO PUEDE CAUSAR LESIONES DE GRAVEDAD O IncLUSIVE LA MUERTE. PROTECCIÓN PARA EL JUEGO DE PAINTBALL DEBERÁ SER USADA POR EL USUARIO Y CUALQUIER PERSONA DENTRO DEL PERÍMETRO DE ALCANCE DEL JUEGO. SE RECOMIENDA QUE LA PERSONA QUE COMPRE EL PRODUCTO SE POR LO MENOS DE 18 AÑOS DE EDAD, 14 AÑOS CON LA SUPERVISIÓN DE UN ADULTO, O DE 10 AÑOS SI ES USADO DENTRO DE UNA CANCHA QUE CUMPLA CON LAS NORMAS ASTM-STANDARD F1777-97. LEA EL MANUAL DE INSTRUCCIONES ANTES DE USAR.

⚠ **ADVERTENCIA:** NUNCA DISPARE A NADIE QUE NO ESTÉ CUBIERTO CON EQUIPO DE PROTECCIÓN APROPIADO PARA OJOS, OÍDOS, GARGANTA Y CABEZA, ESTE EQUIPO DEBERÁ SER USADO TODO EL TIEMPO. LA PROTECCIÓN PARA LOS OJOS DEBERÁ SER DISEÑADA ESPECÍFICAMENTE PARA EL USO DE PAINTBALL. EL FALLAR EN SEGUIR ESTAS PRECAUCIONES DE SEGURIDAD PUEDE RESULTAR EN LESIONES DE GRAVEDAD O IncLUSO CEGUERA Y SORDERA.

Bienvenidos al equipo de Stryker™ y gracias por comprar esta pistola marcadora de Paintball de gran calidad.

Nosotros en Stryker™ nos comprometemos en proveerlo con el mejor producto y servicio posibles. Su modelo está diseñado y fabricado para un fácil mantenimiento y un funcionamiento libre de problemas. Le aconsejamos que lea este manual para obtener la seguridad y disfrute del producto.

Llame al 877-877-GAME (4263) o visite nuestro website www.stryker-paintball.com si necesita lista ilustrada de partes.

⚠ REGLAS PARA EL MANEJO SEGURO DE SU PAINTBALL

1. Siempre utilice protección adecuada para ojos, cara y oídos diseñada específicamente para detener la munición paintball.
2. Nunca le dispare a una persona que no tenga la pro tec ciónde seguridad adecuada.
3. Maneje siempre cada pistola de Paintball como si estuviera cargada.
4. Nunca mire por el cañón del marcador.
5. Nunca apunta su pistola a lo que no quiera disparar.
6. Mantenga la pistola con seguro hasta que esté listo para disparar.
7. Mantenga el cañón de la pistola con su tapón cuando no esté usando.
8. Remueva siempre la fuente de gas antes de desarmar.
9. Guarde bajo llave su pistola de paintball descargada de gas y de munición.
10. Siga las instrucciones de seguridad de la fuente de gas para su manejo y almacenamiento.
11. Nunca use nunca nada que no se munición paintball de calibre .68
12. Nunca dispare a objetos frágiles tales como ventanas.
13. La munición paintball puede causar manchas en superficies porosas tales como ladrillo, madera o estuco.
14. Siempre mida la velocidad antes de empezar a jugar paintball.
15. Nunca dispare a velocidades en exceso a 300 pies (90 m) por segundo.
16. Nunca se involucre en vandalismo.
17. No utilice el marcador para tirar al pasar manejando.
18. No modifique en ninguna forma el sistema de aire a presión de su marcador o cilindro.

INSTRUCCIONES DE OPERACIÓN

ADVERTENCIA: Asegúrese de que el marcador de paintball esté siempre apuntando hacia una dirección segura. Lea las siguientes instrucciones de operación y SIN CARGAR NINGUNA PAINTBALL repase varias veces los pasos operativos de su marcador de paintball (dispare el marcador de paintball en vacío hacia un objetivo seguro) de manera tal que usted pueda operar el marcador en forma apropiada y segura.

PASO 1. PROTECCIÓN PARA LOS OJOS: Asegúrese de que cualquier persona que esté dentro del rango de acción (200 yardas) esté adecuadamente protegida contra los impactos de paintballs.

PASO 2. COLOCAR EN POSICIÓN "SEGURIDAD": Empuje la corredera de seguridad de derecha a izquierda; no se verá la banda roja. Asegúrese de que el tapón del cañón esté colocado en forma segura en la boca del marcador.

PASO 3. ARMADO: arme el marcador tirando de la manija de armado totalmente hacia atrás hasta que trabe en posición de disparo. Este marcador es semiautomático, lo cual significa que cuando esté funcionando adecuadamente, se rearmará a sí mismo después del disparo.

PASO 4. ACOPLAMIENTO DEL SUMINISTRO DE GAS: El marcador puede ser utilizado con un cilindro Brass Eagle® recargable de aire constante (no Incluido). Usted debería esperar una mejor eficiencia del gas con un cilindro recargable más grande. (Cilindro recargable recomendado Brass Eagle® 9oz.. Ítem #1471.)

UTILICE SOLAMENTE CILINDROS BRASS EAGLE® - Todos los cilindros recargables y los marcadores Brass Eagle® cumplen con las normas ASTM para acoplamiento a rosca. Otros cilindros pueden no cumplir con las normas ASTM y no se adaptarán a su marcador. NOTA: Agregue 3 gotas de aceite mineral al adaptador ASA antes de acoplar el cilindro recargable. Verifique el sitio Web en la dirección: www.stryker-paintball.com para conocer los lubricantes aprobados.

PASO 5. CARGA DE PAINTBALLS:

A) Inserte el cargador (no Incluido en el paquete) en la compuerta de alimentación de las bolas. Agarre el cargador por la parte superior. Inserte el cuello del cargador de alimentación dentro de la compuerta de alimentación de bolas del marcador. Tuerza y empuje firmemente en el sentido de las agujas del reloj.

NOTA: El encastre entre el cargador y la compuerta de alimentación de bolas es ajustado de manera intencional. (SE RECOMIENDA Viewloader®, Quantum™, Revolution™, Tripod™ el cargador electrónico de múltiple capacidad , Revolution C.A.T™, Revolution II™ or Revolution Jr.™)

B) Vierta las paintballs dentro del cargador.

NOTA: Las Paintballs son alimentadas por gravedad desde el cargador hacia el marcador cada vez que se tira del gatillo. Un ritmo de disparo muy rápido, Bolas rotas o demasiadas bolas en el cargador pueden causar que las bolas siguientes se rompan y ello afectará en forma adversa la exactitud del marcador de paintball. Utilice un secador para limpiar el interior del cañón del marcador de paintballs. (SE RECOMIENDA el uso de paintballs Brass Eagle®, Styker™, Viewloader® o marca JT® calibre .68.) Las Paintballs deben ser almacenadas en un lugar fresco y seco, en bolsas de plástico selladas. No las someta al congelamiento, excesivo calor, humedad ni las almacene bajo la luz directa del sol. Estas condiciones pueden causar la rotura de las bolas y/o una pobre alimentación.

PASO 6. Retire el tapón del cañón y desactive la seguridad empujando la corredera de seguridad desde el lado derecho del marcador de paintball hasta que la banda roja se haga visible.

PASO 7. VERIFICAR LA VELOCIDAD: Verifique que la velocidad del marcador de paintball esté por debajo de los 300 pies por segundo o menos si así lo requiere el campo de juego. La velocidad debe ser medida con un cronómetro antes de jugar al paintball. La velocidad puede ser ajustada girando el tornillo de ajuste de velocidad (Ver Fig. A) Utilizando una llave Allen de 1/8" (Incluída) gire el tornillo en el sentido de las agujas del reloj para incrementar la velocidad y en sentido contrario al de las agujas del reloj para reducir la velocidad. (SE RECOMIENDA el cronómetro Viewloader® sobre el cañón para verificar la velocidad. Ítem #7815.) **NOTA:** Si utiliza aire o nitrógeno comprimido para energizar su marcador, puede ser necesario que necesite instalar el espaciador de la guía de resorte adjunto para lograr una velocidad más deseable. Para instalar el espaciador siga los pasos 1-4 de la "Guía para el desarme en el campo." Con su marcador desarmado, agregue el espaciador entre el resorte y la guía del resorte. Ver Figura B. Vuelva a ensamblar el marcador, verifique la velocidad y ajuste según sea necesario.

PASO 8. DISPARO: El marcador de paintball está ahora listo para disparar.

ADVERTENCIA: Nunca dispare hacia alguien que no posea el equipo apropiado de protección para los ojos, el cual debe ser utilizado en todo momento. La protección para los ojos debe ser diseñada específicamente be para su uso en el juego de paintball. La falta de cumplimiento con estas precauciones de seguridad puede dar como resultado, lesiones en el cuerpo Incluyendo la ceguera y sordera.

ADVERTENCIA: Se considera que todos los marcadores de paintball están cargados hasta que se demuestre que están descargados siguiendo los pasos para la descarga de su marcador.

DESCARGA DE SU MARCADOR

ADVERTENCIA: Siempre utilice la protección apropiada para los ojos, la cara y los oídos diseñada específicamente para detener las paintballs durante la descarga de su marcador de paintball.

PASO 1. Asegúrese de que el tapón del cañón esté seguramente colocado en el mismo.
PASO 2. Coloque el marcador en la posición seguridad. (Empuje de izquierda a derecha)
PASO 3. Retire el cargador.
PASO 4. Ponga el marcador boca abajo para remover las paintballs de la compuerta de alimentación.
PASO 5. Apunte el marcador hacia el piso en una dirección segura; retire el tapón del cañón y dispare varias veces para asegurarse de que el marcador esté completamente descargado. Recoloque el tapón del cañón, coloque el marcador nuevamente en seguridad.
PASO 6. Retire el suministro de gas.
PASO 7. Utilice un secador para retirar cualquier paintball que se encuentre en el cañón. No descargue el marcador en el interior de un local.

ADVERTENCIA: No mire hacia adentro de la abertura ni del cañón del marcador mientras esté acoplando el suministro de gas.

GUÍA PARA DESARMADO EN EL CAMPO

Remoción del Cerrojo y Percutor **NOTA:** El cañón de este marcador está integrado dentro del receptor y no está diseñado para ser removido ni reemplazado.

PASO 1. PROTECCIÓN PARA LOS OJOS:
Asegúrese de que cualquiera que se encuentre dentro del rango de acción (200 yardas) esté debidamente protegido contra los impactos de paintballs.

PASO 2. Remover el suministro de gas del marcador.

PASO 3. Asegúrese de que el perno de armado está en la posición delantera. Tire del gatillo para liberar si fuera necesario.

PASO 4. Retirar el perno de remoción rápida, el cerrojo,rápido tirar clavija, el tapón del percutor, el amortiguador, la guía del resorte, el resorte y el percutor. (Figura B). NOTA: Tenga precaución cuando las retire ya que todas estas partes se encuentran bajo tensión de resortes.

REARMADO EN EL CAMPO

Siga los pasos enunciados más arriba en orden inverso. Lubrique todos los puntos de desgaste y los sellos de goma solamente con aceite mineral.

INSTRUCCIONES ESPECIALES

Mantenimiento/Operación

Siga los procedimientos listados en este manual. Además, periódicamente verifique el estado del conjunto de manguera recubierta con malla de acero para determinar si tiene pérdidas o está deshilachada.

Seguridad

No permitir que la manguera con malla de acero se perfore de ninguna manera.
La manguera es durable pero no está diseñada para actuar como protección del gatillo.

PASO 1. Siga los Pasos 1-4 de la Guía de Desarmado en el campo.

PASO 2. Tire del gatillo y golpee la parte posterior del receptor contra una toalla sobre una superficie plana para remover el percutor.

PASO 3. Tome el percutor con los dedos y tire hacia afuera del receptor.

PASO 4. Limpie con un trapo suave o con toallitas para bebes. Vuelva a lubricar con aceite mineral y reemplace. NOTA: Examine el sello de goma para determinar si tiene deterioros y reemplácelo si fuera necesario.

PASO 5. Vuelva a colocar el conjunto de cerrojo y percutor dentro del receptor con el gancho del percutor plano y hacia abajo. NOTA: Es necesario tirar del gatillo tres o más veces mientras se aplica presión al conjunto de cerrojo y percutor con su dedo a fin de asentar en forma total el percutor.

PASO 6. Vuelva a armar según la Sección de Rearmado en el Campo.

NOTA: El cerrojo está diseñado de manera única para ser instalado con el agujero por el cual pasa el aire hacia abajo. Si usted lo instala con el agujero por el cual pasa el aire hacia arriba, el perno de armado no se insertará en forma total dentro del cerrojo. Esto es para evitar el rearmado incorrecto.

PASO 7. Use el sacador para desalojar cualquier paintball del cañón. Do no descargue su marcador en interiores.

LO QUE DEBE Y NO DEBE HACERSE DURANTE EL CUIDADO Y MANTENIMIENTO

Nota: Cualquier cambio en la cosmética o en la mecánica del producto anulará la garantía y puede no satisfacer las normas ASTM de seguridad durante el juego de paintball. Utilice solamente partes de reemplazo y componentes de actualización aprobados por Stryker™ para mantener la garantía y las condiciones seguras de operación del marcador. Siga estos puntos fáciles para mantener su marcador en estado óptimo durante los años venideros.

QUÉ SE DEBE HACER

▪LEA en forma completa el manual del propietario antes de usar el marcador y para obtener instrucciones completas para desarmado y limpieza.
▪LUBRIQUE los sellos de goma usando 3 de aceite mineral en el adaptador ASA con cada cambio de suministro de gas (tanque), caso contrario el marcador se secará y no permitirá el rearmado después del primer disparo o en caso de disparos rápidos.
▪EXAMINE el dibujo del sello de la válvula en la parte posterior para asegurar el correcto rearmado.
▪FAMILIARÍCESE con el dibujo de las partes antes de realizar cualquier desarmado.
▪COLOQUE las partes del marcador sobre un trapo para evitar perderlas o que las mismas se caigan sobre tierra o arena durante el desarmado,
▪LÚBRIQUE los sellos de goma con aceite mineral inmediatamente después de la limpieza. Ver la parte posterior para reconocer los puntos de lubricación.

QUÉ NO SE DEBE HACER

▪NO cambiar ni modificar su marcador ni el sistema de aire. Los marcadores Stryker™, la válvula, la manguera de aire, el adaptador de aire y los tanques presurizados están diseñados para satisfacer los requerimientos de seguridad de las normas ASTM. Cualquier modificación puede no satisfacer las normas ASTM y puede ser insegura para el juego de paintball.
▪NO devuelva este marcador al vendedor. Llame al teléfono 1-877-877-GAME (4263).
▪NO DESARME el marcador si usted no está familiarizado con el mantenimiento del mismo. (Llame a servicio al cliente al teléfono 1-877-877-4263 o visite nuestra página Web en www.stryker-paintball.com para obtener asistencia).
▪NO use lubricantes que no sean aceite mineral. (Para consultas acerca de los lubricantes apropiados ver en la página Web o llamar a servicio al cliente al teléfono 1-877-877-4263)
▪NO desarmar la manguera del marcador. (Llamar a servicio al cliente al teléfono 1-877-877-4263 para obtener asistencia).

GUÍA DE SOLUCIÓN

PROBLEMA	CAUSA	SOLUCIÓN
Fuga de gas en la Conexión de la cilindro	Anillo de Caucho de la cilindro Dañado	Reemplace el Anillo de Caucho
Fuga de Gas Dentro de Cañón	Sello de Válvula Dañado	Reemplace el cuerpo de la válvula
La Pistola no Dispara	La Pistola no está Amartillada	Amartille la Pistola antes de Disparar
	Falta de Presión de Gas	Rellene o Cambie la Botella o el Cilindro de CO2
	Falta de lubricante o partículas de bolas de pintura	Vea la Sección Guía de Limpieza en el Campo
	La Fuente de Gas no Está Conectada Correctamente	Fuente de Gas del Tornillo en la línea base Adaptador de aire constante
La Pistola no se Amartilla	Aro tórico dañado en el percutor	Reemplace el aro tórico del percutor
	Falta de Presión de Gas	Rellene o Cambie la Botella o el Cilindro de CO2
El disparo rápido o El mecanismo se pega o se cuelga	Cartucho roto	Limpie el mecanismo
	Falta lubricación	Lubrique el cerrojo y el percutor
Paintballs se Rompen	Acumulación Excesiva de Pintura en el Cañón	Limpie la Pintura del Cañón
	Paintballs Defectuosas	Reemplace las paintballs

Consejos adicionales para detectar y corregir los problemas, Paquete de Reparación y Partes explotadas puede ver nuestro website en: www.stryker-paintball.com

Utilice un secador para cañón para remover las paintballs rotas del cañón de su marcador. Nosotros recomendamos el secador Viewloader® Proflex #5012.

NO DEVUELVA ESTE MARCADOR A SU VENDEDOR. PARA ASISTENCIA LLAME AL TELÉFONO 1-877-877-GAME (4263). INFORMACIÓN REFERENTE A LA GARANTÍA GARANTÍA: GARANTÍA LIMITADA POR 90 DÍAS (SE REQUIERE EL RECIBO DE COMPRA ORIGINAL)

Durante 90 días a partir de la fecha de compra, Stryker™ reparará o reemplazará este marcador sin cargo alguno si estuviera defectuoso su material o mano de obra. Esta garantía le da a usted derechos legales específicos. Usted puede también tener otros derechos, los cuales pueden variar de estado a estado. El servicio está disponible a través de Centros de Servicio Stryker™ autorizados. Se encuentra disponible una lista de estos en el sitio Web de Brass Eagle en www.stryker-paintball.com o llamando a Stryker™ al teléfono 1-877-877-GAME (4263). Éstos Centros de Servicio generalmente ofrecen el servicio más rápido. Si usted prefiere devolver su marcador a Stryker™ por favor llame al servicio al cliente al teléfono 1-877-877-GAME (4263) para obtener el número de autorización de devolución y la dirección de envío. (El número de autorización debe estar visible sobre el lado externo del paquete de envío para que este sea aceptado.) No devuelva ningún producto por medio de un servicio que no se pueda rastrear tal como el correo normal o Parcel Post. Dichos productos se pueden perder y Stryker™. LLC. no será responsable por su reemplazo

MARCADORES DE PAINTBALL FUERA DE GARANTÍA

Los Centros de Servicio autorizados con gusto repararán cualquier marcador que esté fuera de garantía por un cargo nominal para cubrir las partes y el trabajo. Las reparaciones hechas por los Centros de Servicio, usualmente serán más rápidas y menos costosas que aquéllas enviadas de vuelta a la fábrica.. Vaya a www.styker-paintball.com para buscar ubicaciones de los centros de servicio cercanos a usted. Antes de enviar los marcadores que estén fuera de garantía, usted debe primeramente llamar a servicio al cliente al teléfono 1-877-877-GAME (4263) para obtener el número de autorización de la devolución y la dirección de envío. (El número de autorización debe estar visible sobre el lado externo del paquete de envío para que este sea aceptado.) Todo Marcador que esté fuera de garantía y sea devuelto a Stryker™ debe ser enviado con el flete prepago e incluir el honorario de reparación.

Por favor llame al número de Servicio al Cliente para conocer el monto actualizado de los honorarios de reparaciones. Stryker™ reparará o reemplazará el marcador con una unidad reacondicionada del mismo modelo. Si no se incluye el pago, a usted se le facturará el honorario de reparación más un honorario de $4.00 por facturación. Una vez recibido el pago, el marcador o su reemplazo le será enviado. En caso de que en el envío del marcador no se incluya ninguna forma de contactar a quien lo ha enviado, o si no se recibe el pago de las reparaciones dentro de los 60 días a partir de la fecha de facturación, el dueño del marcador perderá todo derecho al mismo y Stryker™ LLC decidirá a su discreción el destino del mismo.

LANCEUR SEMIAUTOMATIQUE ALIMENTATION CALIBRE 0.68

MANUEL DU PROPRIÉTAIRE

CONTENU:

- **Consignes de sécurité**
- **Informations sur la garantie**
- **Schéma annoté**
- **Guide d'utilisation**
- **Guide de dépannage**

⚠ Ce symbole d'avis de sécurité indique la présence d'une con signe de sécurité importante. Lorsque vous le voyez dans ce manuel, faites attention aux risques de blessure et lisez attentivement la consigne adjacente.

⚠ **AVERTISSEMENT** : CE PRODUIT N'EST PAS UN JOUET. TOUTE UTILISATION NON APPROPRIÉE PEUT PROVOQUER DES BLESSURES GRAVES, VOIRE MORTELLES. UNE PROTECTION OCULAIRE CONÇUE POUR LE PAINTBALL DOIT ÊTRE PORTÉE PAR L'UTILISATEUR ET TOUTE PERSONNE SE TROUVANT À PORT_E DU LANCEUR. LES ACHETEURS DEVRAIENT AVOIR AU MOINS 18 ANS. LES UTILISATEURS PEUVENT AVOIR ENTRE 14 ET 18 ANS S' ILS SONT SUPERVISÉS PAR UN ADULTE OU 10 ANS ET PLUS S' ILS UTILISENT LE LANCEUR SUR UN TERRAIN DE PAINTBALL RESPECTANT LA NORME ASTM F177797. LIRE LE MANUEL D'UTILISATION AVANT TOUTE UTILISATION.

⚠ **AVERTISSEMENT** : NE TIREZ JAMAIS SUR UNE PERSONNE NE PORTANT PAS LES ÉQUIPEMENTS PROTECTEURS APPROPRIÉS POUR LES YEUX, LES OREILLES, LA GORGE ET LA TÊTE, LESQUELS DOIVENT D'AILLEURS ÊTRE PORTÉS EN TOUT TEMPS. LES LUNETTES DE SÉCURITÉ DOIVENT ÊTRE CONÇUES SPÉCIALEMENT POUR LE PAINTBALL. L' IGNORANCE DE CES CONSIGNES DE SÉCURITÉ PEUT PROVOQUER DES BLESSURES GRAVES, COMME LA PERTE DE L'OUÏE OU DE LA VUE.

Bienvenue au sein de l' équipe Stryker™ et merci d 'avoir acheté ce lanceur de paintball Stryker™ de qualité supérieure.

Chez Stryker™, nous mettons tout en œuvre pour offrir à la clientèle les meilleurs produits et le meilleur service sur le marché. Votre lanceur a été conçu et fabriqué pour un entretien minimum et un rendement supérieur sans défectuosité Prière de lire ce manuel pour tirer le plus de profit de votre achat et l'utiliser en toute sécurité.

Composez le 1-877-877-GAME (4263) ou visitez notre site Web www. stryker-paintball.com si vous souhaitez obtenir une liste illustrée des pièces.

⚠ RÈGLES DE SÉCURITÉ POUR L'UTILISATION D'UN LANCEUR DE PAINTBALL

1. Portez toujours des équipements de protection des yeux, du visage et des oreilles conçus pour le paintball.
2. Ne tirez jamais sur une personne ne portant pas tous les équipements de protection nécessaires.
3. Les lanceurs doivent toujours être considérés chargés.
4. Ne jamais regarder à l'intérieur du baril du marqueur.
5. Ne pointez jamais un lanceur de paintball vers quelque chose que vous ne désirez pas atteindre.
6. Le verrou de sécurité du lanceur doit être mis jusqu'à ce que vous soyez prêt à tirer.
7. Entre les séances de tir, gardez toujours le bouchon du canon sur la bouche du lanceur.
8. Avant de démonter le lanceur, enlevez toujours la source d'alimentation en gaz.
9. Le lanceur doit toujours être rangé sous clé, avec le chargeur vide et la bouteille de gaz déconnectée.
10. Respectez les avertissements de manutention et de rangement apparaissant sur la bouteille de gaz.
11. N'utilisez jamais d'autres munitions que des billes de paintball de calibre 0,68.
12. Ne tirez jamais sur des objets fragiles, comme des vitres.
13. Les billes de paintball peuvent tacher certaines surfaces poreuses comme la brique, le stuc et le bois.
14. Vérifiez toujours la vitesse des billes avant de jouer au paintball.
15. Ne tirez jamais à une vitesse dépassant 300 pi/s (91 m/s).
16. Ne prenez jamais part à du vandalisme.
17. N'utilisez pas le marqueur pour tirer depuis une voiture.
18. Ne modifiez en aucune façon le système d'air sous pression ou le cylindre de votre marqueur.

MODE D'EMPLOI

AVERTISSEMENT : Assurez-vous que le marqueur de paintball vise toujours dans une direction sûre. Lisez le mode d'emploi suivant et SANS ADVENTURER DE PAINTBALL suivez plusieurs fois les étapes du mode d'emploi avec votre marqueur de paintball (tirez à sec avec le marqueur de paintball sur une cible sûre) pour pouvoir faire fonctionner le marqueur correctement et en toute sécurité.

1ère ÉTAPE. PROTECTION DES YEUX : Assurez-vous que tout le monde à portée de tir (200 mètres) est correctement protégé des impacts de paintball.

2ème ÉTAPE. SE METTRE SUR "MODE SÉCURITÉ". Poussez le cran de sécurité de gauche à droite; la bande rouge ne doit pas être visible. Assurez-vous que l'obturateur du canon est bien engagé dans le canon du marqueur

3ème ÉTAPE: Armez le marqueur en tirant la poignée d'armement complètement vers l'arrière jusqu'à ce qu'il soit bloqué en position de sécurité. Ce marqueur est un marqueur semi-automatique, qui se réarmera après le tir quand il fonctionne correctement.

4ème ÉTAPE. ATTACHEZ LA SOURCE DE GAZ : Le marqueur peut être utilisé avec un cylindre se remplissant d'air constamment Brass Eagle® (non compris). Vous pouvez vous attendre à une meilleure efficacité du gaz avec un cylindre plus grand. (Le cylindre rechargeable de 9oz. de Brass Eagle® 9oz. est recommandé. Item #1471.)

UTILISEZ SEULEMENT LES CYLINDRES BRASS EAGLE®.-Tous les cylindres rechargeables et marqueurs de Brass Eagle® sont conformes aux normes ASTM pour l'engagement du filetage. D'autres cylindres peuvent ne pas être conformes aux normes ASTM et n'iront pas avec votre marqueur. **NOTE:** Ajoutez 3 gouttes d'huile minérale à l'adaptateur ASA avant d'attacher le cylindre rechargeable. Vérifiez sur le site web: www.stryker-paintballs.com quels sont les lubrifiants autorisés.

5ème ÉTAPE. CHARGEZ LES PAINTBALLS :

A) Insérez le chargeur (non inclus dans tous les emballages) dans l'entrée d'alimentation des balles. Saisissez le chargeur par le haut. Insérez le tuyau d'entrée du chargeur dans l'entrée d'alimentation sur le marqueur. Tournez et poussez fermement dans le sens des aiguilles d'une montre. **Remarque:** L'ajustement du chargeur sur l'entrée d'alimentation est intentionnellement serré. (RECOMMANDÉ Viewloader®, Quantum™, Revolution™, Tripod™ chargeur électronique multi-capacité, Revolution C.A.T™, Revolution II™ or Revolution Jr.™).

B) Versez les paintballs dans le chargeur. NOTE : Les paintballs sont alimentés par gravité du chargeur vers le marqueur chaque fois que l'on appuie sur la gâchette. Un régime de feu trop rapide, des balles cassées ou trop de balles dans le chargeur peuvent provoquer la cassure des balles suivantes et affecter défavorablement la précision du marqueur de paintball. Utilisez une raclette éponge pour nettoyer l'intérieur du canon du marqueur de paintball. (RECOMMANDE paintballs de calibre .68 de marque Stryker™, Viewloader® ou JT®.) Les paintballs doivent être entreposées dans un endroit frais et sec dans des sacs en plastique scellés. Ne pas exposer au gel, à la chaleur excessive ou à l'humidité et ne pas les ranger à la lumière directe du soleil. Ces conditions pourraient provoquer la cassure et/ou la mauvaise alimentation de celles-ci.

6ème ÉTAPE. Enlevez l'obturateur du canon et commencez en toute sécurité en appuyant sur le cran de sûreté à partir du coté droit du marqueur de paintballs jusqu'à ce que la bande rouge soit visible.

7ème ÉTAPE. VÉRIFIEZ LA VÉLOCITÉ : Vérifiez que la vélocité du marqueur du marqueur de paintball est inférieure à 300 pieds par seconde ou moins si requis par le terrain de jeu. La vélocité doit être mesurée au chronographe avant de jouer au paintball. La vélocité peut être ajustée en tournant la vis de réglage de la vélocité. (Voir Fig. A) En utilisant une clé hexagonale de 1/8" (comprise) tournez la vis dans le sens des aiguilles d'une montre pour augmenter la vélocité et dans le sens contraire pour diminuer la vélocité. (RECOMMANDÉ Chronographe sur canon Viewloader® pour vérifier la vélocité. Article #7815.) Remarque: en cas d'utilisation d'air comprimé ou de nitrogène comme gaz de propulsion pour votre marqueur, il sera peut-être nécessaire d'installer l'entretoise-guide de ressort incluse pour obtenir une vélocité préférable. Pour installer votre entretoise, suivre les étapes 1 à 4 sous « Guide de démontage de campagne ». Une fois le marqueur démonté, ajouter l'entretoise entre le ressort et le guide de ressort. Voir la figure B. Remonter le marqueur, vérifier la vélocité et l'ajuster si nécessaire.

8ème ÉTAPE. TIREZ : Le marqueur de paintball est maintenant prêt à tirer.

AVERTISSEMENT: Ne tirez jamais sur quelqu'un sans un équipement approprié pour la protection des yeux.. Il doit être porté tout le temps. La protection oculaire doit être conçue spécifiquement pour l'usage du paintball. Ne pas suivre ces précautions de sécurité peut causer des blessures corporelles comprenant la cécité et la surdité.

AVERTISSEMENT: Tous les marqueurs de paintball sont considérés chargés jusqu'à ce que l'on puisse démontrer qu'ils sont déchargés en suivant les instructions pour décharger votre marqueur.

DÉCHARGEMENT DE VOTRE MARQUEUR

AVERTISSEMENT : Portez toujours une protection appropriée pour les yeux, le visage et les oreilles conçue spécialement pour arrêter les paintballs pendant le déchargement de votre marqueur de paintball.

1ère ÉTAPE. Assurez-vous que l'obturateur du canon se trouve dans le canon en toute sécurité.
2ème ÉTAPE. Mettez le marqueur sur sécurité. (Poussez de gauche à droite)
3ème ÉTAPE. Enlevez le chargeur.
4ème ÉTAPE. Mettez le marqueur à l'envers pour enlever les paintballs de l'entrée d'alimentation.
5ème ÉTAPE. Orientez le marqueur vers le sol dans une direction sans risque ; enlevez l'obturateur du canon et tirez plusieurs fois pour vous assurer que le marqueur est complètement déchargé. Remplacez l'obturateur du canon, remettez le marqueur sur sécurité.
6ème ÉTAPE. Enlevez la source de gaz Utilisez une raclette éponge pour dégager toute paintball du canon. Ne déchargez pas votre marqueur à l'intérieur.
Étape 7: Utilisez une raclette pour dégager toutes balles de peinture logées dans le canon. Ne pas décharger le marqueur à l'intérieur.
AVERTISSEMENT : Ne regardez pas à l'intérieur de l'orifice ou du canon du marqueur tant que la source de gaz est attachée.

INSTRUCTIONS SPÉCIALES

Entretien/Opération

Suivez toutes les procédures énumérées dams ce manuel. De plus, vérifiez périodiquement l'assemblage du tuyau tressé d'acier pour d'éventuelles fuites ou effilochage.

Sécurité

Ne pas permettre que le tuyau tressé avec le fil d'acier soit en aucun cas pincer. Le tuyau est durable mais n'est pas conçu pour agir comme garde gâchette.

GUIDE POUR ENLEVER L'ÉQUIPEMENT SUR LE TERRAIN

Enlèvement de la Culasse et du Percuteur

NOTE: Le canon de ce marqueur est intégré dans le récepteur et n'est pas conçu pour être enlevé ou remplacé

1ère ÉTAPE. PROTECTION DES YEUX :

Assurez-vous que tout le monde à portée de tir (200 mètres) est correctement protégé de l'impact des paintballs.

2ème ÉTAPE. Enlevez l'alimentation de gaz du marqueur.

3ème ÉTAPE. Soyez sûr que le chien du pistolet soit dans la position vers l'avant. Tirez sur la détente pour relâcher si nécessaire.

4ème ÉTAPE. Otez la goupille rapide, la culasse, le bouchon du percuteur, le butoir, le guide du ressort, le ressort et le percuteur. (Figure B). NOTE : Faites très attention en enlevant toutes les pièces qui sont sous tension de ressort.

REMONTAGE DE L'ÉQUIPEMENT SUR LE TERRAIN

Suivez les étapes ci-dessus en ordre inverse. Lubrifiez tous les points d'usure et les joints toriques avec de l'huile minérale seulement.

1ère ÉTAPE. Suivez les étapes 1-4 du Guide pour Enlever l'Equipement sur le Terrain.

2ème ÉTAPE. Tirez sur la détente et tapez légèrement sur l'arrière du récepteur avec une serviette sur une surface plate pour enlever le percuteur.

3ème ÉTAPE. Saisissez le percuteur avec les doigts et enlevez-le du récepteur en tirant.

4ème ÉTAPE. Nettoyez avec un tissu doux ou une lingette pour bébés. rapid traîner épingler . Lubrifiez de nouveau avec de l'huile minérale et remplacez. **Remarque:** Examinez le joint torique pour voir s'il est endommagé et le remplacer si nécessaire.

5ème ÉTAPE. Remplacez l'assemblage de la culasse percuteur et le récepteur, le dispositif de sécurité étant à plat vers le bas. **Remarque:** Il est nécessaire de tirer sur la détente 3 fois ou plus tout en faisant pression sur l'assemblage culasse/ percuteur avec le doigt pour mettre le percuteur bien en place. (Voir Figure C)

6ème ÉTAPE. Remontez comme indiqué dans la Section Remontage de l'Equipement sur le Terrain. **Remarque:** La culasse est conçue de manière unique pour être installée avec l'air allant par le trou vers le bas. Si vous l'installez avec l'air allant par le trou vers le haut la goupille d'armement ne s'insèrera pas complètement dans la culasse. Ceci afin d'empêcher un remontage incorrect.

À FAIRE ET NE PAS FAIRE EN MATIÈRE DE SOINS ET D'ENTRETIEN

Remarque: Tout changement cosmétique ou mécanique du produit annulera la garantie et peut ne pas être conforme aux normes ASTM de sécurité pendant le jeu de paintball. Utilisez seulement des pièces de rechange et composants d'actualisation approuvés par Brass Eagle pour garder la garantie et faire fonctionner le marqueur sans danger. Suivez ces points faciles pour que votre marqueur fonctionne parfaitement pendant les années à venir.

À FAIRE

▪LIRE le manuel de l'utilisateur à fond avant d'utiliser le marqueur et pour avoir les instructions complètes sur le démontage et le nettoyage.
▪LUBRIFIER les joints toriques en utilisant 3 gouttes d'huile minérale dans l'adaptateur ASA avec chaque changement de source de gaz (réservoir), sinon le marqueur sèchera et fera qu'il ne se réarmera pas après le premier tir ou après des tirs rapides.
▪EXAMINER le croquis du sceau de la valve à l'arrière pour assurer un remontage correct.
▪VOUS familiariser avec les croquis des pièces avant tout démontage.
▪METTRE les pièces du marqueur sur un tissu pour éviter de perdre des pièces ou de faire tomber des pièces sur la saleté ou le sable en démontant,
▪LUBRIFIER les joints toriques avec de l'huile minérale immédiatement après avoir nettoyé. Voir à l'arrière les points de lubrification.

ÂNE PAS FAIRE

▪NE PAS changer ou modifier votre marqueur ou système d'air. Les marqueurs Brass Eagle, les valves, le tuyau d'air, l'adaptateur d'air et les réservoirs sous pression sont conçus pour répondre aux normes ASTM pour la sécurité. Toute modification peut ne pas répondre aux normes ASTM et peut être dangereuse pour le jeu de paintball.
▪NE PAS rendre ce marqueur au détaillant. Appelez le 1-877-877-GAME (4263).
▪NE PAS DÉMONTER le marqueur si vous n'êtes pas familiarisé avec l'entretien du marqueur. (Appelez le service clientèle au 1-877-877-4263 ou visitez notre site web à www.stryker-paintball.com pour assistance).
▪NE PAS utiliser de lubrifiants autres que l'huile minérale. (Pour des questions sur les lubrifiants corrects consultez la page web ou le service clientèle au 1-877-877-4263)
▪NE PAS démonter le tuyau du marqueur. (Appelez le service clientèle au 1-877-877-4263 pour assistance).

GUIDE DE DÉPANNAGE

PROBLÈME	CAUSA	SOLUTION
Il y aune fuite de gaz a une niveau du connecteur de cylindre	L'anneau torique est endommagé o usé	Remplacez L'anneau
Il y aune fuite de gaz dans le canon	Joint d'étanchéité endommagé	Remplacer le corps de soupape
Le lanceur ne see décharge pas	Le lanceur n'est pas arme	Armez le lanceur avant de tirer
	La pression du gaz est insuffisante	Remplissez le cylindre de CO2
	Manque de lubrifiant ou débris de billes de peinture	Voir la partie « Règles de sécurité pour l'utilisation »
	Le source d'alimentation en gaz est mal installée	Visser la source d'alimentation de gaz sur l'adaptateur d'air constant de ligne de f